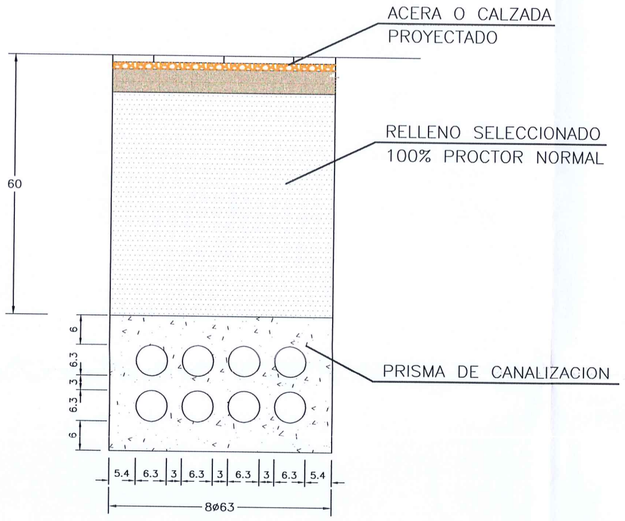

DETALLE DE ZANJA DE TELECOMUNICACIONES EN ACERA Y CRUCE DE CALZADA

SIN ESCALA

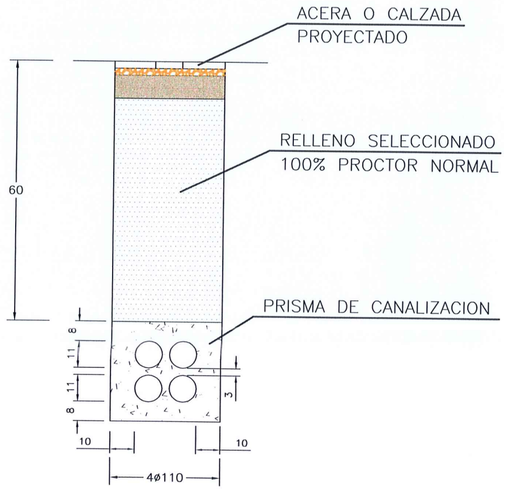

DETALLE DE ZANJA DE TELEFONIA EN ACERA Y CRUCE DE CALZADA

SIN ESCALA

DETALLE DE ARQUETA TIPO–D

E =1/20

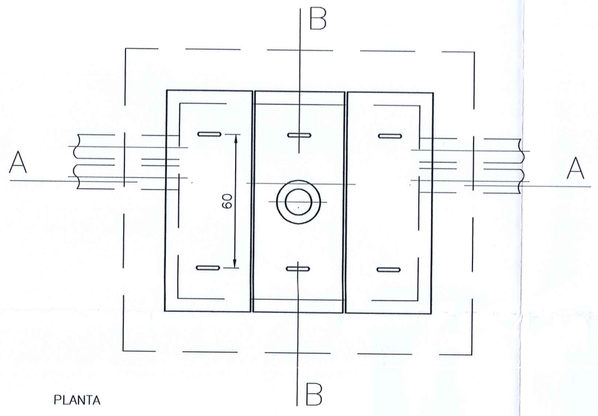

PLANTA

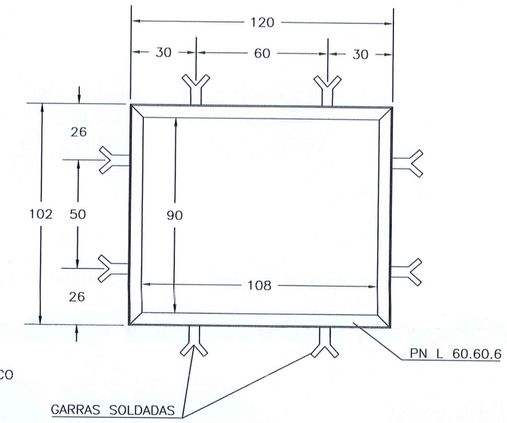

MARCO

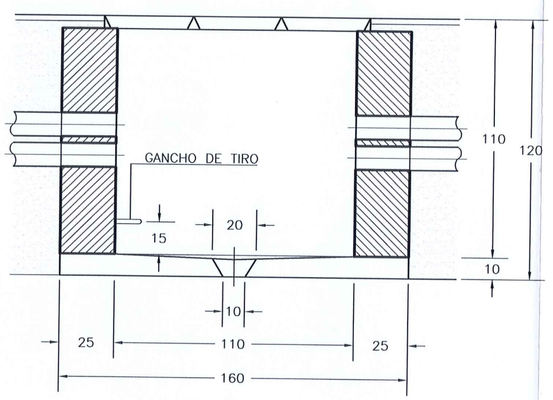

SECCION A–A

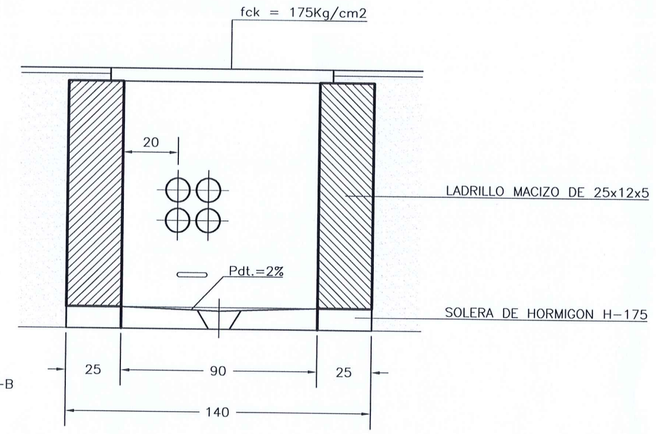

SECCION B–B

Delegación:ANDALUCIA NºCol:1594

Col. : FRANCISCO MORENO JIMENEZ

PRYL URB. UNIDAD EJECUCION C-17 DE MIJAS (MALAGA)

COLEGIO NACIONAL DE INGENIEROS DEL I.C.A.I.

Vis.3951/02 Prepto:207.400,00

8 de Noviembre de 2002

PLANOS

Ingeniería

C/ Margarita, 65
local 2, bloque 3
29649 Mijas-Costa
MALAGA
Tf: 952 58 23 23

g7ingenieria@g7ingenieria.com

PROYECTO DE URBANIZACION DE LA UNIDAD DE EJECUCION C–17 DE MIJAS (MALAGA)

PETICIONARIO: APEX 2000 S.A.U.

PLANO DE:

DETALLES TELEFONIA Y TELECOMUNICACIONES

Francisco Moreno Jiménez

Ingeniero Industrial

REF	021102
FECHA	NOV 2002
ESCALA:	
SUST.	
PLANO Nº	30